CIRCUIT DIAGRAM

Signature Not Verified
www.sommerkamp-sprechfunk.de
Digitally signed by www.sommerkamp-sprechfunk.de
DN: cn=www.sommerkamp-sprechfunk.de, o=sommerkamp-sprechfunk, c=DE
Date: 2004.07.30 23:37:23 +01'00'
Reason: I am the author of this document

Silicium Typen verwenden

BC 337
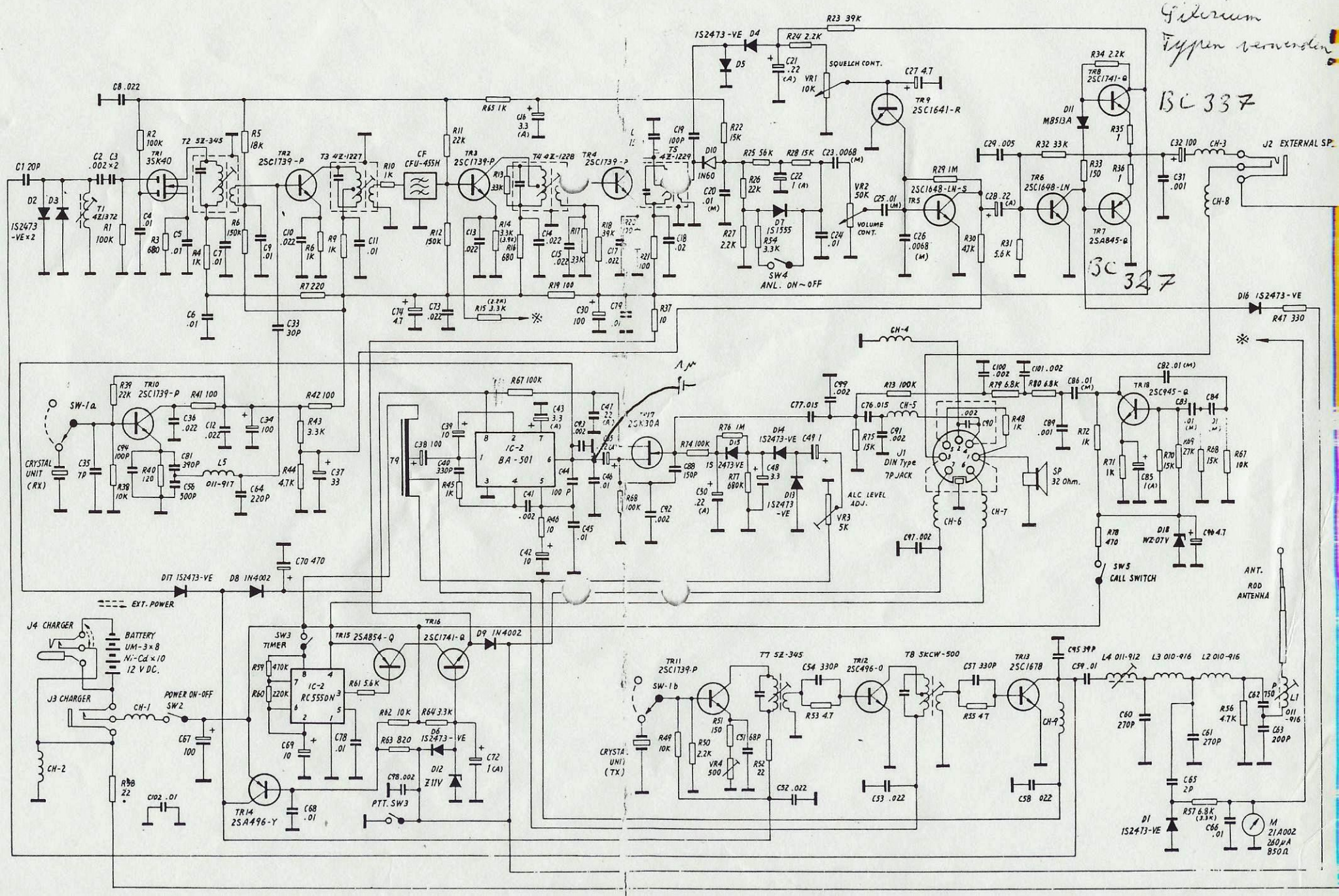
BC 327